Herramienta Hidroneumática para Insertos Roscados

Modelo 74201

Características

- Ajuste de presión
- Con un diseño ligero y ergonómico
- Cuerpo de aluminio recubierto de material plástico
- Base de goma resistente
- Varillas de acero en el cuerpo
- Se puede suspender o sujetar con la mano

Ventajas

- Ideal para aplicaciones con variación de espesores, sin necesidad de ningún ajuste de carrera
- No le afectan las rebabas traseras del punzonado
- Reduce la fatiga del operario
- Incrementada la productividad
- Incrementada la resistencia a los golpes, durabilidad e integridad estructural
- Asegura una instalación segura y precisa de elementos roscados

Especificaciones

Peso	2,1 kg
Fuerza de tracción	17,7 kN
Carrera	7 mm
Tiempo de ciclo	2,5 s
Presión de suministro de aire	5 – 7 bar
Consumo de aire	7,5 l
Nivel de ruido	75 dB(A)
Vibración	<2,5m/s²

Rango de colocación

Insertos roscados Avdel de M3 hasta M8.
Para ver información detallada sobre la capacidad y equipo de colocación, consulte el manual de la máquina en nuestra página web www.avdel-global.com o póngase en contacto con su representante local de Avdel.

Dimensiones (mm/pulgadas)

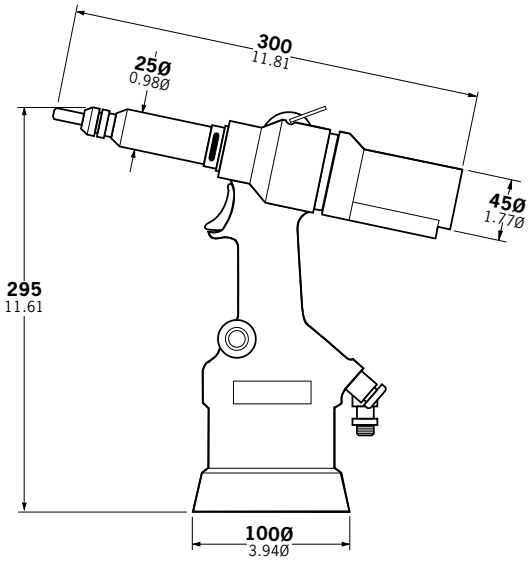

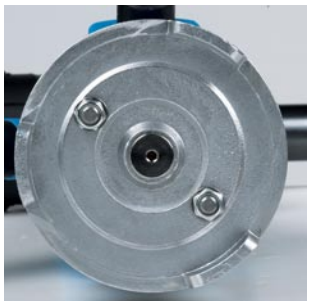

Varillas de acero en el cuerpo para incrementar la integridad estructural

Tornillo de ajuste de presión

Avdel Spain S.A.
C/ Puerto de la Morcuera, 14 · 28919 Leganés (Madrid)
Tel. +34 91 3416767 · Fax +34 91 3416740
ventas@infastech.com

Avdel®

www.avdel-global.com

© 2010 Infastech

05a.2007

Debido a nuestra política de mejora continua, los datos mostrados están sujetos a cambios sin notificación previa, que pueden ser introducidos después de su publicación. Para una información más actualizada, dirigirse a su representante autorizado de Avdel.